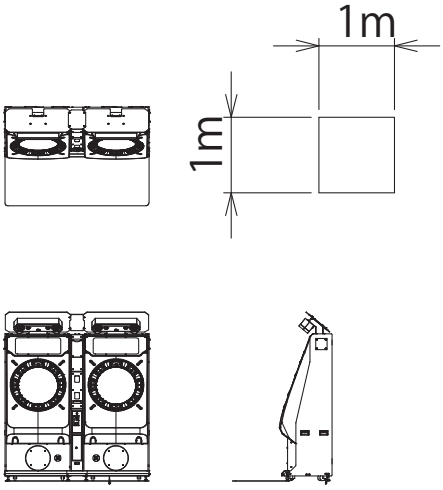
1m
1m